FRANKOF
ФАБРИКА М'ЯКИХ МЕБЛІВ

СХЕМА СКЛАДАННЯ ЛІЖКА МЕХІКО

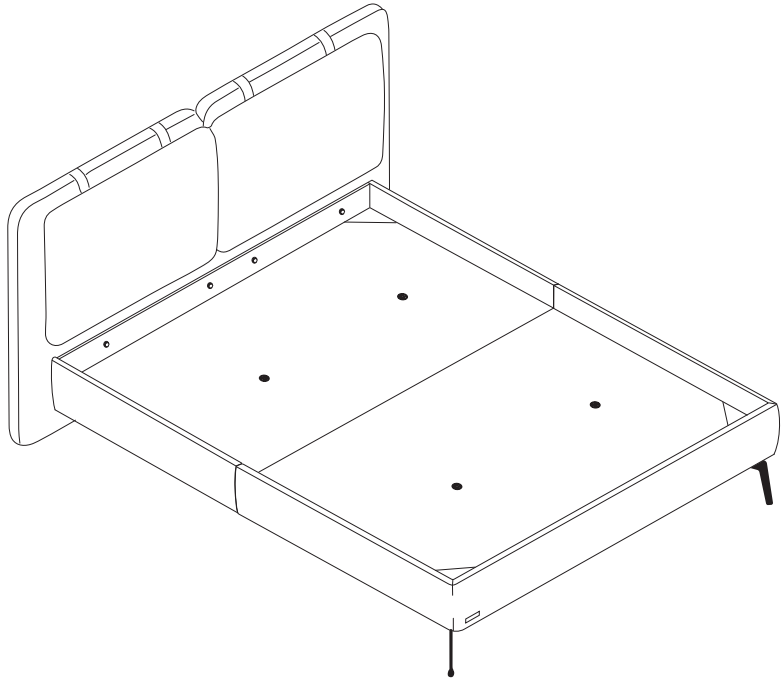

UA При розпакуванні обережно використовувати гострі інструменти, щоб не пошкодити виріб під упаковкою !
Для монтажу ліжка Вам знадобиться 1 помічник та наступний інструмент:
- Ріжковий ключ на 13.

GB Unpacking. Be careful using sharp tools to avoid damaging the product.
To assemble a bed you will need an assistant and the following tool:
- wrench on 13

Болти M8 x 60 6 шт
Шайби M8 6 шт

КРОК 1

Розпакуйте та розкладіть всі деталі ліжка

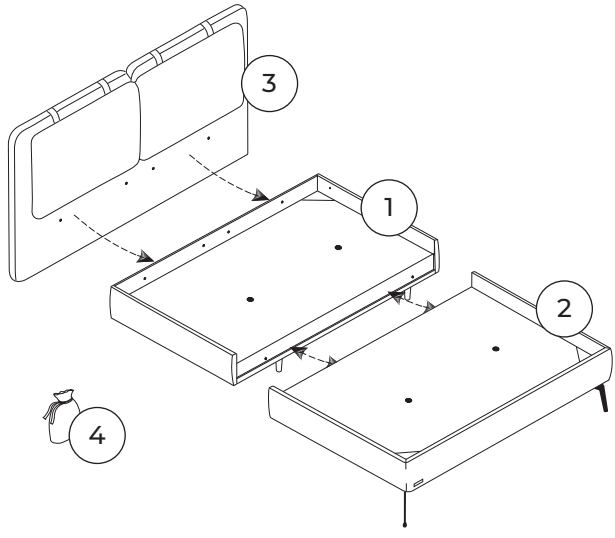

1 - короб верхній; 2 -короб нижній; 3 - спинка; 4 - фурнітура

КРОК 2

З'єднайте короби (1) та (2) між собою двома болтами М8х60 з шайбами М8. Для доступу до технологічних отворів відкрийте знизу короба (1) змійку-замок.

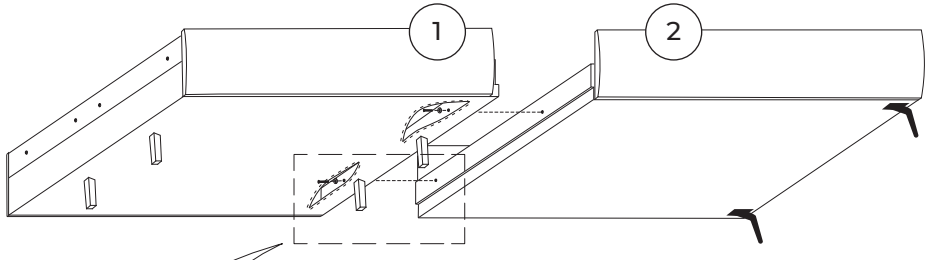

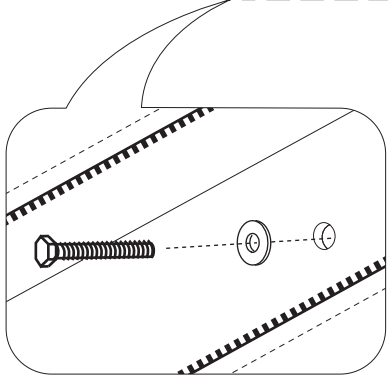

!

УВАГА!
Короби з'єднювати у горизонтальному положені ніжками на підлозі!

КРОК 3

Прилаштуйте спинку (3) до короба (1). Знизу зафіксуйте 4-ма болтами M8x60 з шайбами M8.

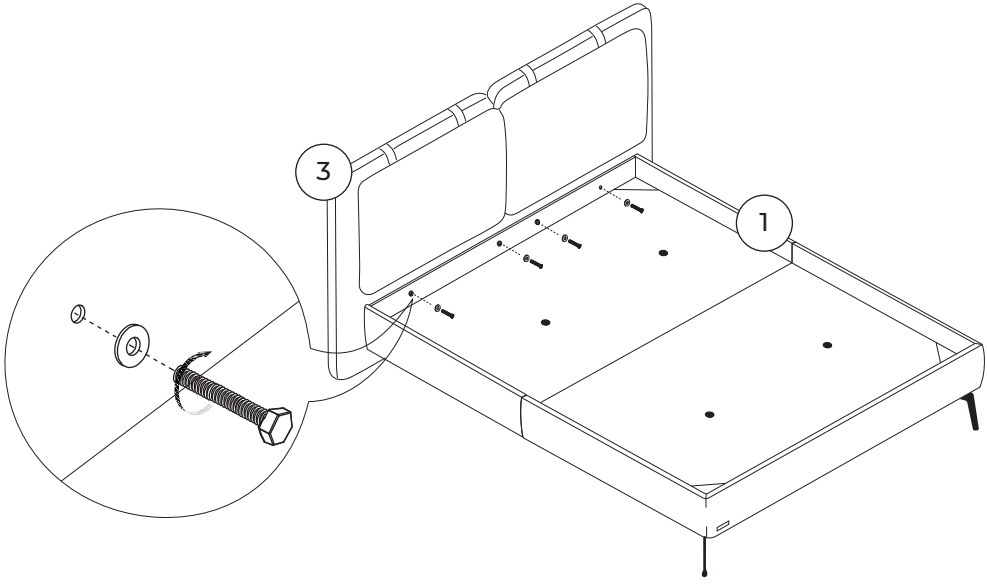

Ліжко готове до експлуатації.